somatherm

GARANTIE

Référence : **602010549** 3540730070920

CIRCULATEUR AUTOMATIQUE FIRST 25-40/180

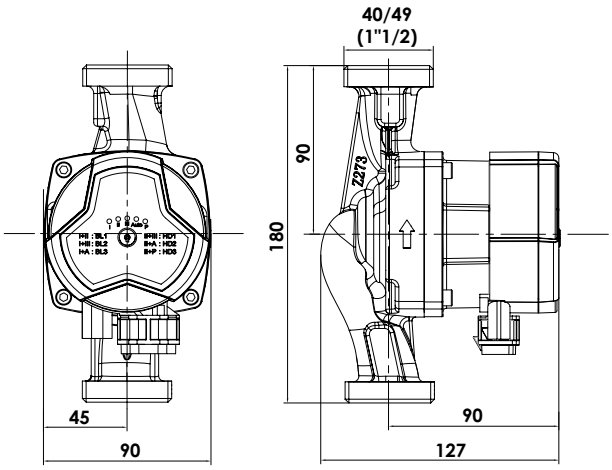

PROFIL PWM

SYSTÈME ÉLECTRONIQUE : RÉGLAGE SIMPLE ET INTUITIF

FACILITÉ : ENCOMBREMENT STANDARD

DESCRIPTION	DN 25. - Entraxe 180mm. - EEI <0,20. - Compatible PWM. - Adapté à toutes installations jusqu'à 4 mètres de hauteur de colonne d'eau. - Classe isolement H. - Indice de protection IP44. - Température de -30° à +110°C. - Raccordement 40/49. - Fonction auto-dégommage pour une remise en route facilitée.
CARACTÉRISTIQUES	Système électronique de contrôle avec fonctionnalités avancées : - 3 courbes à pression proportionnelle (BL1, BL2, BL3) - 3 courbes à pression constante (CI,CII,CIII) - 3 différentes vitesses constantes Livré sans raccords union. Température d'ambiance 70°C maxi Niveau de pression sonore < 42 dB(A). Puissance nominale (P1) : min. 5 W - max. 25 W. Courant nominal (I1) : min. 0.05 A - max. 0.25 A. Pression maximum 10 bars Répond aux exigences fixées par le règlement de la Commission Européenne N°641/2009 (Directive EuP/ErP).
APPLICATIONS	Toutes applications de chauffage, rafraîchissement et solaire thermique.
PRÉCAUTION D'EMPLOI	Attention ! Respecter le sens de circulation en suivant la flèche, de l'aspiration vers le refoulement. Attention ! En position horizontale, le moteur ne doit être ni vers le haut ni vers le bas. Il doit suivre l'alignement des canalisations.

SPECIFICATIONS D'INSTALLATION	Pour éviter la condensation dans le moteur et sur l'électronique de commande, la température du liquide pompé doit toujours être supérieure à la température ambiante.
GARANTIE ET EXCLUSION	N'est pas adapté pour une application autre que celle décrite ci-dessus. Ne convient pas pour les réseaux sanitaires.
PRESCRIPTION DE POSE	Avant l'installation, il est impératif de nettoyer les tuyauteries de l'installation. Le circulateur ne doit subir aucune traction mécanique, aucune torsion, aucune tension, ou tout autre contrainte susceptible de créer une déformation ou une détérioration du produit.

11/04/25